ENERPAC
POWERFUL SOLUTIONS. GLOBAL FORCE.

▼ Von links nach rechts: **E291, E393, E494**

Präzise, effiziente Kraftvervielfältigung

Wenn präzises Ansetzen an oder Herausbrechen von hartnäckigen Befestigungen ein hohes Drehmoment erfordern

- **Hocheffiziente Umlaufgetriebe wandeln niedriges Antriebsmoment in hohes Abtriebsmoment um**
- **Die meisten Modelle haben zum Schutz des Bedieners eine Spielbeseitigungsmechanik als Rückschlagschutz**
- **Ausgangsgenauigkeit des Vervielfachers ± 5% des Eingangsdrehmoments**
- **Umschaltbar: Schrauben festziehen oder lösen**
- **Reaktionsstangen- oder Reaktionsplatten-Modell**
- **Drehwinkelmesser in allen E300 Modellen**
- **Reaktionsplatten-Modelle bieten größere Vielseitigkeit mit Reaktionspunktstellungen**
- **E300 und E400 Serien mit auswechselbaren Scherbolzen-antrieb mit Überlastschutz des Innengetriebes (ein Ersatz-Scherbolzenantrieb wird mitgeliefert).**

Typische Kraftvervielfältigungsanwendungen

- Lokomotiven
- Kraftwerke
- Zellstoff- und Papierfabriken
- Raffinerien
- Chemiewerke
- Bergwerke, Hoch- und Tiefbau
- Gelände- und Erdbewegungsfahrzeuge
- Schiffswerften
- Kräne

Hochleistungs-Stecknüsse

Verwenden Sie nur Hochleistungs-Schlagschraubernüsse für Verschraubungsgeräte mit Motorantrieb gemäß ISO2725 und ISO1174; DIN3129 und DIN3121 oder ASME-B107.2/1995.

Seite: 10

◀ *Der Enerpac Reaktionsstangen Drehmomentvervielfacher E393 wird für manuelles Schraubenanziehen bis zu 4300 Nm eingesetzt.*

▼ **AUSWAHLTABELLE**

Drehmoment vervielfältiger Typ	Ausgangsdrehmoment-kapazität (Nm)	(Ft.lbs)	Modell-nummer
mit Abstütz-hebe	1015	750	E290PLUS
	1355	1000	E291
	1625	1200	E391
	2980	2200	E392
	4340	3200	E393
mit Reaktions-platten	2980	2200	E492
	4340	3200	E493
	6780	5000	E494
	10.845	8000	E495

Drehmomentvervielfältiger

Manuelle Kraftvervielfältiger von Enerpac bieten effiziente Drehkraftverstärkung bei Anwendungen mit großem Spielraum und in Fällen, in denen keine externe Stromversorgung zur Verfügung steht.

Die häufigsten Einsatzbereiche für manuelle Kraftvervielfältiger sind Industrie-, Bau- und Gerätewartungsanwendungen. Hydraulische Verschraubungsgeräte sind besser geeignet für Flansch- und wiederholende Verschraubungsanwendungen mit geringer Toleranz.

Verwenden Sie Drehmomentstützenmodelle:

- Bei beengten Platzverhältnissen
- Beim Vorhandensein mehrerer Reaktionspunkte
- Wenn Portabilität gewünscht wird.

Verwenden Sie Abstützplattenmodelle:

- Über 3200 Nm Ausgangsdrehmoment
- Bei Flanschen und Anwendungen, bei denen man die danebenliegende Schraube oder Mutter als Abstützung benutzen kann
- Wenn extreme Reaktionskräfte generiert werden.

E Serie

Maximales Abtriebsmoment:
1015 - 10.845 Nm

Anzugverhältnis:
3:1/52:1

Drehmomentvervielfachergenauigkeit:
± 5 %

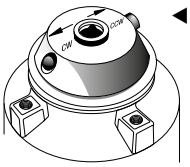

◀ **Umschaltbare Knarre**

Modelle mit Anti-backlash-Schutz haben rechts-links umschaltbare Knarren. Stellen Sie die Drehung der Knarre im Uhrzeigersinn bzw. gegen den Uhrzeigersinn ein.

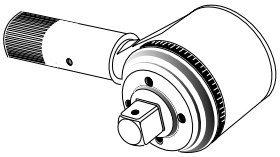

▲ **Drehwinkelmesser**

Die Modelle E391, E392 und E393 bieten einen Drehwinkelmesser (Skala), um Schrauben mittels "Torque Turn"-Methode festzuziehen. Ermöglicht die präzise Messung einer bestimmten Anzahl von Rotationsgraden.

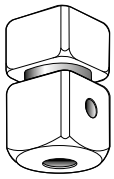

◀ **Vierkantantrieb**

Bietet Überlastungsschutz bei der Kraftübertragung des Vierkant-Übersetzungsgetriebes der E300- und E400-Serie durch Abscheren bei 103-110% der Nennleistung. Interner Scherstift verhindert, dass sich das Werkzeug von der Schraube löst.

VORSICHT!

Druckluftbetriebene Schlagschrauber dürfen nicht an Drehmoment-vervielfachern benutzt werden. Das Getriebe des Drehmomentvervielfachers würde dabei beschädigt werden.

Hydraulischer Drehmomentschlüssel

Enerpac bietet eine vollständige Palette von Vier- und Sechskantkassetten-Drehmomentschlüssel.

Seite: 6

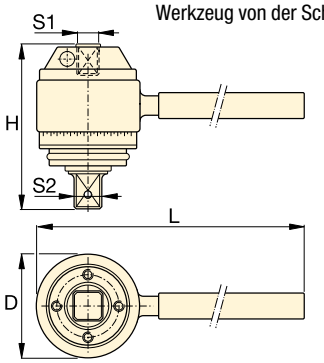

Hebelmodell [1)]

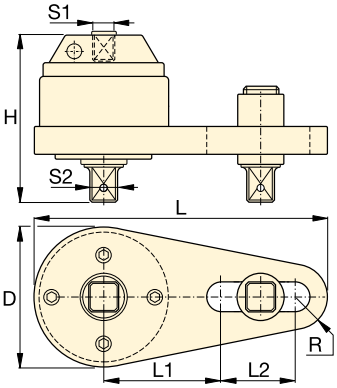

Reaktionsplattenmodell [1)]

Antriebs-moment (Nm)	Antriebs-moment (Ft.lbs)	Anzugs-verhältnis	Innen-vierkant-antrieb S1 (Zoll)	Ausgang Vierkantantrieb S2 (Zoll)	Austauschbar Scherbolzen-antrieb Modellnr.	Überlast-schutz	Rück-schlag-schutz	Abmessungen (mm) D	H	L	L1	L2	R	(kg)	Modell-nummer
338	250	3 : 1	½	¾	–	Ohne	Ohne	71	84	218	–	–	–	1,8	**E290PLUS**
451	333	3 : 1	½	¾	–	Ohne	Ohne	71	84	442	–	–	–	2,5	**E291**
271	200	6 : 1	½	¾	E391SDK	Ja	Ohne	100	102	498	–	–	–	4,1	**E391**
220	162	13,6 : 1	½	1	E392SDK	Ja	Ja	103	146	498	–	–	–	6,9	**E392**
235	173	18,5 : 1	½	1	E393SDK	Ja	Ja	103	165	498	–	–	–	8,3	**E393**
220	162	13,6 : 1	½	1	E392SDK	Ja	Ja	124	140	356	140	124	32	7,8	**E492**
235	173	18,5 : 1	½	1	E393SDK	Ja	Ja	124	163	356	140	124	32	8,9	**E493**
256	189	26,5 : 1	½	1½	E494SDK	Ja	Ja	143	222	378	178	89	41	15,4	**E494**
209	154	52 : 1	½	1½	E495SDK	Ja	Ja	148	293	387	178	89	48	22,8	**E495**

[1)] Die E200- und E400-Serien haben keine Drehwinkelmesser (Skala).
Um das korrekte Endanzugsdrehmoment sicher zu stellen, muss der Benutzer manuelle Drehmomentschlüssel vor der Benutzung kontrollieren.